INNOVATIVE LED LIGHTING

WEEE Number: 80133970

INSTALLATION INSTRUCTION

MIRROR LIGHTS
VT-7008, VT-7012

*3 YEAR WARRANTY

*Suitable for 10-12 hours daily,usage of the product for 24 hours a day would void warranty

TECHNICAL DATA:

SKU No.	3895(3000K), 3894(4000K)	3892(3000K), 3895(4000K)
Power:	8W	12W
Input Voltage:	AC:220-240V,50Hz	AC:220-240V,50Hz
Lumens:	600lm	900lm
Beam Angle:	120°	120°
CRI:	>80	>80
Protection Rating:	IP20	IP20

INNOVATIVE LED LIGHTING

Driver Connections:

1.) For drivers which have to be connected to the lamp make sure the connections are made right. You can also view the driver speci□cation labeled on the product.
2.) If the driver is built in please ignore this section.
3.) This section will not be applicable for items which do not require driver.

Wire Colours
N - Black or Blue wire
Ground - Yellow Or Yellow-Green
L - Brown/Red Wire

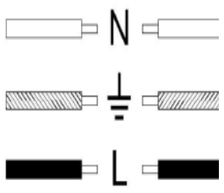

INSTALLATION DIAGRAM:

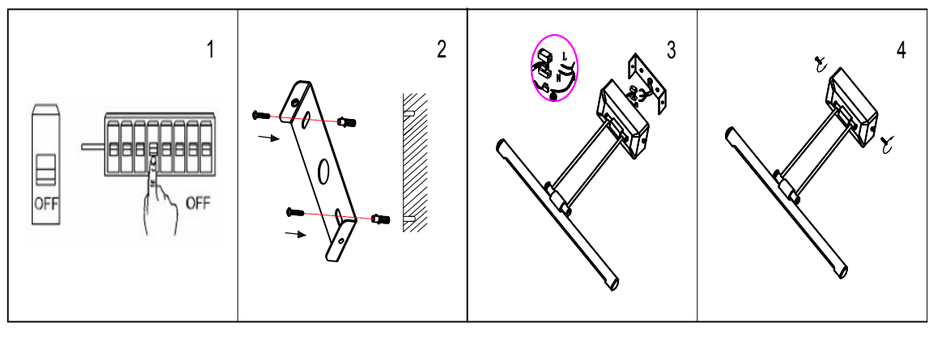

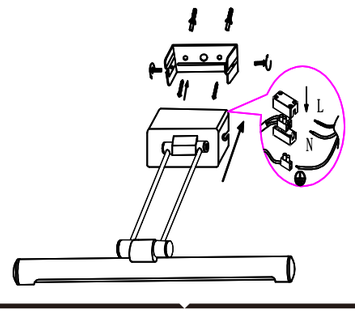

INNOVATIVE LED LIGHTING

(EN) **INTRODUCTION & WARRANTY**
Thank you for selecting and buying V-TAC product. V-TAC will serve you the best. Please read these instructions carefully before starting the installing and keep this manual handy for future reference. If you have any another query, please contact our dealer or local vendor from whom you have purchased the product. They are trained and ready to serve you at the best.

The warranty is valid for 3 years from the date of purchase. The warranty does not apply to damage caused by incorrect installation or abnormal wear and tear. The company gives no warranty against damage to any surface due to incorrect removal and installation of the product. The products are suitable for 10-12 Hours Daily operation. Usage of product for 24 Hours a day would void the warranty. This product is warranted for manufacturing defects only.

ATTENTION!
- Switch off the power before installing or making any adjustment to then lamp.
- Before connecting the power supply, please refer to manual inside or on the box.
- Always consult certified electrician for installation of the lamp/fitting.
- If you need any assistance with installation please contact us at the email address specified at the bottom of the page.

INSTALLATION INSTRUCTION
- Switch off the power.
- Cut appropriate size hole on the wall. Put the rubber plug into the hole. Fix the bracket on the ceiling with screw.
- Connect the AC.
- Install the lamp body into the bracket and tighten the screw safely and solidly.

(FR) **INTRODUCTION & GARANTIE**
Merci d'avoir choisi et acheté un produit à V-TAC. V-TAC vous offrira le meilleur. Veuillez lire attentivement ces instructions avant de commencer l'installation et conservez ce manuel à portée de main pour référence ultérieure. Si vous avez d'autres questions, veuillez contacter notre distributeur ou le fournisseur local auprès duquel vous avez acheté le produit. Ils sont formés et prêts à vous servir au mieux

La garantie est valable pour une période de 3 ans à compter de la date d'achat. La garantie ne s'applique pas à des dommages causés par une installation incorrecte ou une usure anormale. La société ne donne aucune garantie pour des dommages causés à une surface en raison d'un enlèvement et d'une installation incorrects du produit. Les produits sont convenables pour une exploitation quotidienne de 10-12 heures. L'utilisation du produit pendant 24 heures par jour annule la garantie. Ce produit est couvert par une garantie pour des défauts de fabrication seulement.

ATTENTION!
- Veuillez s'il vous plait couper le courant électrique avant toute installation ou intervention sur la lampe.
- Avant de brancher l'alimentation électrique, veuillez-vous référer au manuel dans ou sur le carton.
- L'installation et le montage de la lampe doivent toujours être e□ectués par un électricien certifié.
- Si vous avez besoin d'aide pour l'installation, veuillez s'il vous plait prendre contact à l'adresse e-Mail inscrite au bas de la page

INSTRUCTION D'INSTALLATION
- Coupez l'alimentation électrique.
- Creusez un trou de taille adaptée dans le mur. Placez l'embout en caoutchouc dans le trou. Fixez le support au plafond à l'aide d'une vis.
- Connectez le courant AC
- Installez le corps de la lampe dans le support et resserrez la vis de façon sécuritaire et solide.

(DE) **EINFÜHRUNG UND GEBRAUCHSANWEISUNG**
Wir danken Ihnen, dass Sie ein V-TAC LED-Produkt ausgesucht und gekauft haben. V-TAC wird Ihnen die besten Dienste erweisen. Lesen Sie, bitte, diese Gebrauchsanweisung vor der Montage aufmerksam durch und halten Sie sie für Auskünfte in der Zukunft parat. Sollten Sie weitere Fragen haben, kontaktieren Sie, bitte, unseren lokalen Händler oderVerkäufer, von dem Sie das Produkt gekauft haben. Sie sind ausgebildet und bereit Sie auf die bestmögliche Art und Weise zu unterstützen.

Die Gewährleistungsfrist beträgt 2 Jahre ab dem Kaufdatum. Die Gewährleistung bezieht sich nicht auf Schäden, die durch unsachgemäße Montage oder ungewöhnliche Abnutzung und Verschleiß verursacht worden sind. Das Unternehmen gewährt keine Garantie für durch unsachgemäßen Produktabbau oder unsachgemäße Montage entstandene Schäden an jeglichen Oberflächen. Die Produkte sind für eine Nutzung von bis zu 10-12 Stunden täglich geeignet. Eine tägliche, 24-stündige Nutzung schließt die Gewährleistung aus. Diese Gewährleistung gilt nur für Herstellungsmängel.

ACHTUNG!
- Während der kompletten Installation Strom abschalte
- Vor dem Anschluss an die Stromversorgung beiliegenden Anschlussplan beachten.
- Nur von einem Elektriker zu installieren.
- Falls Sie Unterstützung bei der Installation benötigen, kontaktieren Sie uns bitte unter der unten angegebenen Emailadresse.

Installationsanforderungen/ Anleitung
- Schalten Sie den Strom aus.
- Schneiden Sie ein passendes Loch in die Wand. Stecken Sie den Gummistopfen in das Loch. Befestigen Sie die Halterung mithilfe der Schraube an der Decke.
- Schließen Sie das AC Kabel an.
- Setzen Sie das Gehäuse in die Halterung ein und ziehen Sie die Schraube fest an.

(BG) **ВЪВЕДЕНИЕ И ГАРАНЦИЯ**
Благодарим ви, че избрахте и закупихте светодиодния продукт на Ви-Тек (V-TAC). Ви-Тек (V-TAC) ще ви послужи по най-добрия възможен начин. Моля прочетете тези инструкции внимателно преди инсталация и съхранявайте ръководството за бъдещи справки. Ако имате други въпроси, моля свържете се с нашия дилър или с местния търговец, от който сте закупили продукта. Те са обучени и са готови да ви послужат по най-добрия начин.

Гаранцията е валидна за период от 3 години след датата на закупуване. Гаранцията не се прилага по отношение на щети, причинени поради неправилен монтаж или необичайно износване. Дружеството не предоставя гаранция срещу щети по каквато и да е повърхност поради неправилното отстраняване и монтаж на продукта. Продуктите са подходящи за 10-12 часа експлоатация на ден. Експлоатацията на продукт в продължение на 24 часа води до обезсивване на гаранцията. Гаранцията за този продукт се дава само за производствени дефекти.

Внимание!
- Изключете захранването.
- Изрежете отвор с подходящ размер в стената. Поставете каучуковата тапа (plug) в отвора. Прикрепете скобата на тавана с помощта на винт.
- Свържете с променлив ток.
- Инсталирайте корпуса на лампата в скобата и затегнете винта по безопасен начин и здраво.

ИНСТРУКЦИИ ЗА ИНСТАЛАЦИЯ
- Изключете захранването преди инсталация или да извършите корекции по лампата
- Преди да свържете електрозахранването, моля позовете се на ръководството, съдържащо се в или върху кутията
- Винаги се консултирайте със сертифициран електротехник за инсталация/регулиране на лампата
- Ако ви е необходима помощ с инсталацията, моля свържете се с нас на имейл адресите, посочени в долната част на страницата

(HRV) **UVOD I JAMSTVO**
Hvala vam, što ste odabrali i kupili svjetiljku tvrtke Vi-Tek (V-TAC). Vi-Tek (V-TAC) će vam poslužiti na najbolji mogući način. Molimo, pažljivo pročitajte ove upute prije instalacije i spremite upute za buduću uporabu. Ako imate dodatnih pitanja, molimo obratite se našem prodavaču ili lokalnom trgovcu gdje ste kupili ovaj proizvod. Oni su osposobljeni i spremni vam pomognu na najbolji način.

Jamstvo za ovaj proizvod vrijedi za razdoblje od 3 godine, računajući od dana kupnje. Jamstvo se ne odnosi na štetu, nastalu nepravilnom ugradnjom ili neuobičajenim habanjem. Tvrtka ne jamči za štete koje nastanu po bilo kojoj površini proizvoda, zbog nepravilne demontaže odnosno i ugradnje proizvoda. Ovi proizvodi su prikladni za 10-12 sati rada dnevno. Uporaba proizvod 24 sata dnevno čini ovo jamstvo nevažeće. Jamstvo za ovaj proizvod dano je samo za nedostatke koji su nastali samo tijekom njegove proizvodnje.

UPOZORENJE!
- Prije nego što izvršite ugradnju ili bilo kakvo podešavanje svjetiljke, prvo isključite napajanje
- Prije spajanja glavnog napajanja strujom, molimo prvo pogledajte upute u priručniku, koji se nalazi u ili na kutiji
- Uvijek se posavjetujte s ovlaštenim stručnim električarom za ugradnju/podešavanje svjetiljke
- Ako vam je potrebna pomoć prilikom ugradnje, molimo, kontaktirajte nas na adresu e-pošte, koja je navedena na dnu stranice

UPUTE ZA UGRADNJU
- Isključite napajanje.
- Izrežite rupu odgovarajuće veličine u zidu. Umetnite gumeni čep u rupu. Pričvrstite stezaljku na strop pomoću vijka.
- Spojite AC napajanje.
- Montirajte kućište svjetiljke u stezaljku i čvrsto zategnite vijak na siguran način.

(SP) **INTRODUCTION & GARANTIE**
Le agradecemos que ha elegido y adquirido la bombilla de diodos emisores de luz de V-TAC. V-TAC le servirá del mejor modo posible. Pedimos que antes de comenzar la instalación lea atentamente las presentes instrucciones y las guarde en un lugar adecuado para consultas próximas. En caso de dudas o preguntas, póngase, por favor, en contacto con el representante o suministrador más cercano de quien ha comprado el producto. Él será debidamente instruido y dispuesto para atenderle de la mejor manera posible.

La garantía tendrá una duración de 3 años, contados a partir de la fecha de la compra. La garantía no será aplicable a daños ocasionados por instalación incorrecta o gasto inhabitual. La empresa no otorgará garantía para daños de superficies de cualquier tipo generados por su eliminación e instalación incorrectas. Los productos tendrán explotación adecuada durante unas 10-12 horas diarias. La explotación de 24 horas diarias llevará a la anulación de la garantía. La garantía cubrirá solo defectos de producción de fábrica.

! Cuidado!
- Desconecte la corriente antes de empezar la instalación o hacer cualquier ajuste a la làmpara.
- Antes de conectar la corriente, consulte la guía con las instrucciones que està dentro de la caja o encima de ella.
- Siempre consulte a un electricista certificado para instalar / ajustar la làmpara.
- Si necesita una asistencia para la instalación, póngase en contacto con nosotros por el correo electrónico indicado en el margen inferior de la pàgina.

INSTRUCCIONES DE INSTALACION
- Desconecte la corriente.
- Corte en la pared un agujero de dimensiones adecuadas. Pónga el tapón (plug) de caucho en el agujero. Fije la abrazadera al techo por medio de un tornillo.
- Conecte a la corriente alterna.
- Instale el cuerpo de la làmpara en el soporte (abrazadera), luego apriete el tornillo de manera sólida y segura.

(GR) **ΕΙΣΑΓΩΓΗ - ΕΓΓΥΗΣΗ**
Σας ευχαριστούμε για το ότι επιλέξατε και αγοράσατε το φωτοδιοδικό προϊόν της Βι-ΤΑΚ (V-TAC). Η Βι-ΤΑΚ (V-TAC) θα σας εξυπηρετήσει με τον καλύτερο δυνατό τρόπο. Παρακαλούμε να διαβάσετε προσεκτικά τις οδηγίες μας προτού τοποθετήσετε και διατηρήστε τις οδηγίες για τη μετέπειτα ενημέρωσή σας. Αν έχετε άλλα ερωτήματα και απορίες, παρακαλούμε να έλθετε σε επαφή με τον προμηθευτή μας ή με τον εγχώριο έμπορο από τον οποίο αγοράσατε το προϊόν. Αυτοί εκπαιδεύτηκαν κατάλληλα και είναι πρόθυμοι να σας εξυπηρετήσουν με τον καλύτερο τρόπο.

Η εγγύηση ισχύει για περίοδο 3 ετών από την ημερομηνία της αγοράς. Η εγγύηση δεν εφαρμόζεται σε περίπτωση που προκληθούν ζημιές εξαιτίας λάθος τοποθέτησης ή ασυνήθιστης φθοράς. Η εταιρεία δεν παρέχει εγγύηση για ζημιές σε οποιαδήποτεεπιφάνεια εξαιτίας τις λάθος απομάκρυνσης ή τοποθέτησης του προϊόντος. Τα προϊόντα είναι κατάλληλα για χρήση 10-12 ωρών την ημέρα. Η χρήση του προϊόντος επί 24 ώρες έχει ως αποτέλεσμα την ακύρωση της εγγύησης. Η εγγύηση του προϊόντος αφορά μόνο τα ελαττώματα της παραγωγής.

Προσοχή!
- Διακόψτε την ηλεκτροδότηση πριν την τοποθέτηση ή για να πραγματοποιήσετε διορθώσεις στη λάμπα.
- Προτού συνδέσετε την ηλεκτροδότηση παρακαλώ ενημερωθείτε από τις οδηγίες που είναι εσώκλειστες μέσα στο κιβώτιο ή είναι πάνω σε αυτό.
- Πάντα να συμβουλεύεστε με πιστοποιημένο ηλεκτρολόγο για την τοποθέτηση/τη ρύθμιση της λάμπας.
- Αν χρειάζεστε βοήθεια κατά την τοποθέτηση, παρακαλούμε να έλθετε σε επαφή μαζί μας σε κάποια από τις ηλεκτρονικές διευθύνσεις (e-mail) που αναφέρονται στο κάτω μέρος της σελίδας.

ΟΔΗΓΙΕΣ ΓΙΑ ΤΗΝ ΤΟΠΟΘΕΤΗΣΗ
- Διακόψτε την ηλεκτροδότηση.
- Κόψτε στον τοίχο ένα άνοιγμα με τις κατάλληλες διαστάσεις. Τοποθετήστε το φελλό από καουτσούκ (plug) στο άνοιγμα. Στηρίξτε το συνδετήρα στην οροφή με τη βοήθεια βίδας.
- Συνδέστε με εναλλασσόμενο ρεύμα.
- Τοποθετήστε το σώμα της λάμπας στο συνδετήρα και σφίξτε τη βίδα σταθερά κατά ασφαλή τρόπο.

(IT) **INTRODUZIONE E GARANZIA**
Grazie per aver scelto e acquistato il prodotto della V-TAC. La V-TAC Le servirà nel miglior modo possibile. Si prega di leggere attentamente queste istruzioni prima di iniziare l'installazione e di conservare questo manuale a portata di mano per riferimenti futuri. In caso di qualunque altra domanda si prega di contattare il nostro rivenditore o il distributore locale da chi è stato acquistato il prodotto. Loro sono addestrati e pronti a servirla nel miglior modo possibile.

La garanzia è valida per 3 anni dalla data d'acquisto. La garanzia non si applica ai danni provocati dall'installazione errata o dall'usura anomala. L'azienda non fornisce alcuna garanzia per danni a qualsiasi superficie a causa della rimozione e dell'installazione errata del prodotto. I prodotti sono adatti per 10-12 ore di funzionamento quotidiano. L'utilizzo del prodotto per 24 ore al giorno annulla la garanzia. La garanzia di questo prodotto è valida soltanto per difetti di fabbricazione.

Attenzione!
- Spegnere l'alimentazione prima di installare o effettuare regolazioni sulla lampada.
- Prima di collegare all'alimentazione, fare riferimento al manuale all'interno o sulla scatola.
- Consultare sempre un elettricista certificato per l'installazione della lampada/regolazione.
- Se ha bisogno di assistenza per l'installazione, La preghiamo di contattarci agli indirizzi di posta elettronica indicati in fondo alla pagina.

ISTRUZIONI PER L'INSTALLAZIONE
- Spegnere l'alimentazione.
- Tagliare un foro della dimensione appropriata sulla parete. Mettere il tappo di gomma nel foro. Fissare la staffa sul soffitto con una vite.
- Collegare all'alimentazione CA.
- Installare il corpo della lampada nella staffa e serrare saldamente e in modo sicuro la vite.

(RO) **INTRODUCERE, GARANŢIA**
Vă mulţumim că aţi ales şi v-aţi cumpărat acest produs de iluminat cu diodă al V-TAC. V-TAC vă va fi de un mare folos, utilizându-l în modul cel mai potrivit posibil. Vă rugăm să citiţi . aceste instrucţiuni cu atenţie, înainte să începeţi instalarea, şi păstraţi-le pentru că s-ar putea să fie necesar să le recitiţi. Dacă aveţi şi alte întrebări, luaţi legătură cu dealer-ul nostru sau cu comerciantul de la care v-aţi achiziţionat produsul. Aceştia sunt bine instruiţi şi întotdeauna sunt disponibili să vă servească în modul cel mai bun posibil.

Garanţia este valabilă pe un termen de 3 ani din data achiziţionării produsului. Garanţia însă nu se aplică cu privire la daunele cauzate de instalare incorectă sau care rezultă din uzura anormală de utilizare. Societatea nu acordă garanţie pentru daune produse pe suprafeţe, indiferent de tipul acestora, care se datorează îndepărtării sau montării incorecte a produsului. Aceste produse sunt potrivite pentru exploatare continuă timp de 10-12 ore pe zi. Exploatarea produsului timp de 24 de ore fără întrerupere, poate duce la pierderea garanţiei. Pentru acest produs, garanţia se acordă numai pentru defecte de fabricaţie.

Atenţie!
- Înainte să efectuaţi instalarea sau unele corecţii asupra componentelor lămpii, deconectaţi-o de la alimentarea cu curent.
- Înainte să conectaţi alimentarea cu electricitate, vă rugăm să consultaţi instrucţiunile care se conţin în ambalaj sau sunt inscripţionate pe cutie.
- Consultaţi-vă întotdeauna cu electrician autorizat privind instalarea/reglarea lămpii.
- Dacă aveţi nevoie de ajutor în timpul instalării, luaţi legătură cu noi la adresele electronice menţionate în partea inferioară a paginii.

INSTRUCŢIUNI DE INSTALARE
- Deconectaţi lampa de la alimentarea cu curent.
- Realizaţi un orificiu în perete cu dimensiunea potrivită. În acest orificiu introduceţi dopul din cauciuc. Fixaţi scoaba de tavan cu ajutorul unui şurub.
- Conectaţi la sursa de curent continuu.
- Instalaţi în scoabă corpul lămpii şi strângeţi bine de tot şurubul, într-o modalitate sigură.

(HU) **BEVEZETÉS ÉS GARANCIA**
Köszönjük, hogy választotta és megvásárolta a V-TAC terméket. V-TAC nyújtja Önnek a legjobb szolgáltatást. Kérjük, a szerelés előtt figyelmesen olvassa el ezeket az utasításokat és óvja ezt a kézikönyvet későbbi használatra. Ha további kérdései vannak, kérjük, forduljon forgalmazójához vagy helyi eladójához, akitől megvásárolta a terméket. Ők képzettek és készek a legjobb szolgálatra.

A jótállás a vásárlás napjától számítva 3 évig érvényes. A garancia nem vonatkozik a helytelen szerelés vagy az abnormális kopás okozta károkra. A cég nem vállal semmilyen garanciát a felület károsodásáért, a termék helytelen eltávolításáért és szereléséért. A termékek 10-12 órás napi üzemeltetésre alkalmasak. A termék napi 24 órás felhasználása érvényteleníti a garanciát. Ez a termék garanciája csak a gyártási hibákra vonatkozik.

Figyelem!
- Kapcsolja ki a tápellátást a szerelés előtt, vagy bármilyen lámpaállítás előtt.
- A tápellátás bekapcsolása előtt kérjük, olvassa el a kézikönyvet, ami a dobozon vagy dobozban található.
- A lámpa szereléséről / szabályozásáról mindig konzultáljon szakképzett villanyszerelővel.
- Ha segítségre van szüksége a szereléssel kapcsolatban, lépjen velünk kapcsolatba az oldal alján megadott e-mail címen.

FELSZERELÉSI UTASÍTÁS
- Kapcsolja ki a tápellátást.
- Vágjon megfelelő méretű lyukat a falon. Helyezze a gumidugót a lyukba. Csavarral rögzítse a tartóelemet a mennyezeten.
- Váltóáramhoz csatlakoztassa.
- Szerelje be a lámpatestet a tartóba, és biztonságosan és erősen húzza meg a csavart.

(PO) **WSTĘP I GWARANCJA**
Dziękujemy za wybór i zakup produktu V-TAC. V-TAC będzie Ci służył najlepiej. Prosze przeczytać tę instrukcje uważnie przed przystąpieniem do zainstalowania i zachować ją do użytku w przyszłości. Jeśli masz jakieś pytania, proszę skontaktować się z naszym Przedstawicielem lub z dystrybutorem, od którego kupiłeś produkt. Oni sa przeszkoleni i gotowi udzielić Ci pomocy.

Gwarancja ważna jest 3 lata od zakupu. Gwarancja nie obejmuje uszkodzeń wynikających z niewłaściwego zainstalowania lub nadzwyczajnego zużycia. Spółka nie ponosi odpowiedzialności za ewentualne szkody spowodowane na powierzchniach podczas instalacji lub deinstalacji. Łączny czas świecenia opraw w ciągu doby nie może przekroczyć 10-12 godzin, 24-godzinna eksploatacja produktu prowadzi do unieważnienia gwarancji. Gwarancja obejmuje jedynie wady powstałe z przyczyn tkwiących w produkcie.

Uwaga!
- Zanim przystąpisz do instalowania lub do korekcji powinieneś wyłączyć zasilanie.
- Zanim włączysz zasilanie, proszę zajrzeć do instrukcji na pudełku lub w pudełku.
- Instalacje/Korekcę lampy zawsze należy konsultować z certyfikowanym elektrykiem.
- Jeśli potrzebujesz pomocy przy instalowaniu, proszę nawiązać z nami kontakt. Aadresy poczty elektronicznej podane są poniżej.

INSTRUKCJA INSTALACJI
- Wyłącz zasilanie.
- Wykonaj otwór o odpowiednim wymiarze w ścianie. Włóż gumowy dybel w otwór. Zamocuj zacisk do sufitu za pomocą śruby.
- Podłącz do prądu zmiennego.
- Zainstaluj obudowę lampy i przykręć mocno.

(PT) **INTRODUÇÃO E GARANTIA**
Agradecemos que escolheu e adquiriu o produto da V-TAC. A V-TAC irá servir-lhe da melhor maneira possível. Por favor, leia atentamente estas instruções antes da instalação e mantenha este manual para referência no futuro. Se tiver outras dúvidas, entre em contacto com o nosso revendedor ou comerciante local de quem adquiriu o produto. Eles são formados e estão prontos para lhe serem úteis da melhor maneira possível.

A garantia é válida por um período de 3 anos a partir da data de compra. A garantia não se aplica a danos causados devido a uma instalação incorrecta ou desgaste invulgar. A empresa não dá nenhuma garantia por danos de qualquer superfície devido à inadequada remoção e instalação do produto. Os produtos são apropriados para exploração durante 10-12 horas por dia. A exploração do produto durante 24 horas leva à invalidação da garantia. Este produto tem uma garantia apenas para defeitos de fabricação.

Atenção!
- Desligue a alimentação antes da instalação e faça correções na lâmpada.
- Antes de ligar a alimentação elétrica, por favor, consulte o manual de instruções contido na caixa ou aposto em cima dela.
- Consulte sempre um eletricista autorizado para instalar/ajustar a lâmpada.
- Se precisar de ajuda na instalação, por favor, contacte-nos nos correios electrónicos listados na parte inferior da página.

INSTRUÇÕES DE INSTALAÇÃO
- Desligue a alimentação.
- Corte um furo na parede com o tamanho conveniente. Coloque a tampa de borracha no furo. Fixe a abraçadeira no teto por meio de um parafuso.
- Ligue com corrente alternada.
- Instale o corpo da lâmpada na abraçadeira e aperte o parafuso de um modo seguro e firme.

In case of any query/issue with the product, please reach out to us at:
support@v-tac.eu

For More products range, inquiry please contact our distributor or nearest dealers. V-TAC EUROPE LTD
Bulgaria, Plovdiv 4000, bul.L.Karavelow 9B