WEEE Number: 80133970

INSTALLATION INSTRUCTION

LED ZOOM LIGHTS

2 YEARS WARRANTY

MODEL NO	WATTS	BEAM ANGLE	LUMENS	INPUT VOLTAGE	COLOR TEMP.	LIFE HOURS	IP Rating	CRI	DIMENSION
VT-2933	33W	24°	2650LM	AC:220-240V,50/60Hz	3000K 4500K 6000K	20000 Hours	IP20	Ra>80	Ø165x140mm

INSTALLATION DIAGRAM

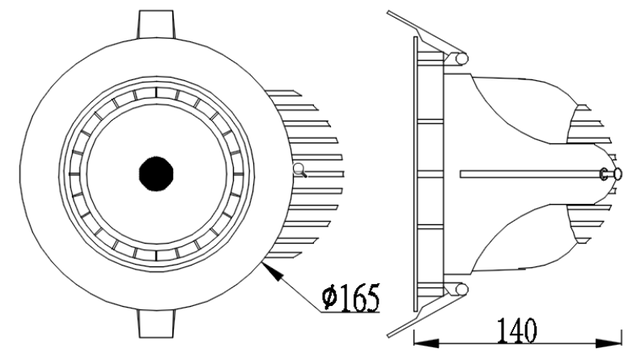

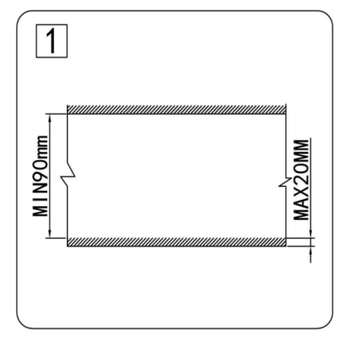

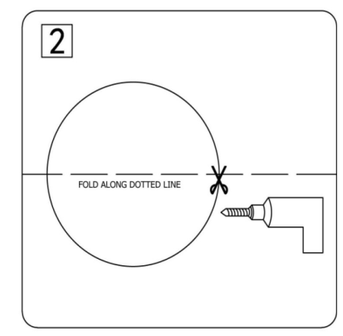

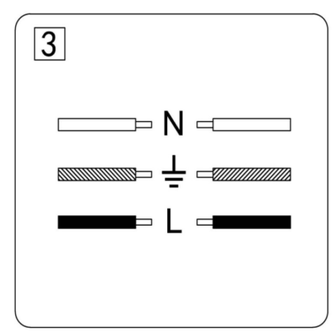

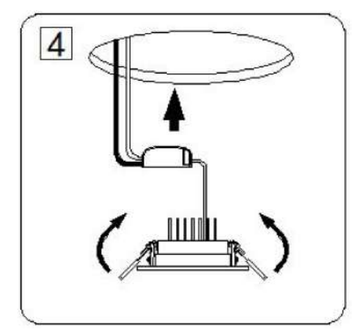

EN INTRODUCTION & WARRANTY

Thank you for selecting and buying V-TAC LED product. V-TAC will serve you the best. Please read these instructions carefully before starting the installing and keep this manual handy for future reference. If you have anyanother query, please contact our dealer or local vendor from whom you havepurchased the product. They are trained and ready to serve you at the best.

The warranty is valid for 2 years from the date of purchase. The warranty does not apply to damage caused by incorrect installation or abnormal wear and tear. The company gives no warranty against damage to any surface due to incorrect removal and installation of the product. The products are suitable for 10-12 Hours Daily operation. Usage of product for 24 Hours a day would void the warranty. This product is warranted for manufacturing defects only.

INSTALLATION INSTRUCTIONS

1. Switch off the power
2. Void depth should be at 90mm minimum and the ceilings thickness is at 20mm maximum. (Image 1)
3. Make a hole as per the cut out size by using the appropriate tools. (Image 2)
4. Connect the wire of the driver properly to the main power source (110-220V) and place the driver unto the ceiling. (Image 3)
5. Push the spring clips upwards and fit into the ceiling hole and ensure that the product is properly placed.
6. Switch on the power if the above steps are done properly without no mistakes.

BG ВЪВЕДЕНИЕ И ГАРАНЦИЯ

Благодарим ви, че избрахте и закупихте светодиодния (LED) продукт на Ви-Тек (V-TAC). Ви-Тек(V-TAC) ще ви послужи по най-добрия възможен начин. Моля прочетете тези инструкции внимателно преди инсталация и съхранявайте ръководството за бъдещи справки. Ако имате други въпроси, моля свържете се с нашия дилър или с местния търговец, от който сте закупили продукта. Те са обучени и са готови да ви послужат по най-добрия начин.
Гаранцията е валидна за период от 2 години след датата на закупуване. Гаранцията не се прилага по отношение на щети, причинени поради неправилен монтаж или необичайно износване. Дружеството не предоставя гаранция срещу щети по каквато и да е повърхност поради неправилното отстраняване и монтаж на продукта. Продуктите са подходящи за 10-12 часа експлоатация на ден. Експлоатацията на продукт в продължение на 24 часа води до обезсилване на гаранцията. Гаранцията за този продукт се дава само за производствени дефекти.

ИНСТРУКЦИИ ЗА ИНСТАЛАЦИЯ

1. Изключете захранването.
2. Дълбочината на отвора трябва да бъде минимум 90 mm и дебелината на тавана трябва да бъде максимум 20 mm. (Изображение 1)
3. Направете отвор съгласно размера за изрязване като използвате приложимите инструменти. (Изображение 2)
4. Свържете проводника на задвижването надлежно към основния източник на захранване (110-220V) и монтирайте задвижването в тавана. (Изображение 3)
5. Натиснете скобите на пружината в посока нагоре и монтирайте в отвора на тавана за да се уверите, че продукта е надлежно поставен.
6. Включете захранването ако горепосочените стъпки са осъществени надлежно без каквито и да е грешки.

FR INTRODUCTION & GARANTIE

Merci d'avoir choisi et acheté un produit à LED de V-TAC. V-TAC vous offrira le meilleur. Veuillez lire attentivement ces instructions avant de commencer l'installation et conservez ce manuel à portée de main pour référence ultérieure. Si vous avez d'autres questions, veuillez contacter notre distributeur ou le fournisseur local auprès duquel vous avez acheté le produit. Ils sont formés et prêts à vous servir au mieux.

La garantie est valable pour une période de 2 ans à compter de la date d'achat. La garantie ne s'applique pas à des dommages causés par une installation incorrecte ou une usure anormale. La société ne donne aucune garantie pour des dommages causés à une surface en raison d'un enlèvement et d'une installation incorrects du produit. Les produits sont convenables pour une exploitation quotidienne de 10-12 heures. L'utilisation du produit pendant 24 heures par jour annule la garantie. Ce produit est couvert par une garantie pour des défauts de fabrication seulement.

INSTRUCTION D'INSTALLATION

1. Débrancher l'alimentation
2. L'espace vide doit être d'une profondeur de minimum 90 mm et le plafond doit être d'une épaisseur de maximum 20 mm (Image 1)
3. Faire un trou selon la taille de découpe en utilisant des outils appropriés. (Image 2)
4. Connecter correctement le fil du conducteur à la source d'alimentation principale (110-220V) et placer le conducteur au plafond. (Image 3)
5. Pousser les clips du ressort vers le haut et les insérer dans le trou au plafond pour s'assurer que le produit est correctement placé.
6. Allumer l'alimentation si les étapes ci-dessus sont faites correctement sans aucune erreur.

DE EINFÜHRUNG UND GEBRAUCHSANWEISUNG

Wir danken Ihnen, dass Sie ein V-TAC LED-Produkt ausgesucht und gekauft haben. V-TAC wird Ihnen die besten Dienste erweisen. Lesen Sie, bitte, diese Gebrauchsanweisung vor der Montage aufmerksam durch und halten Sie sie für Auskünfte in der Zukunft parat. Sollten Sie weitere Fragen haben, kontaktieren Sie, bitte, unseren lokalen Händler oderVerkäufer, von dem Sie das Produkt gekauft haben. Sie sind ausgebildet und bereit Sie auf die bestmögliche Art und Weise zu unterstützen.
Die Gewährleistungsfrist beträgt 2 Jahre ab dem Kaufdatum. Die Gewährleistung bezieht sich nicht auf Schäden, die durch unsachgemäße Montage oder ungewöhnliche Abnutzung und Verschleiß verursacht worden sind. Das Unternehmen gewährt keine Garantie für durch unsachgemäßen Produktabbau oder unsachgemäße Montage entstandene Schäden an jeglichen Oberflächen. Die Produkte sind für eine Nutzung von bis zu 10-12 Stunden täglich geeignet. Eine tägliche, 24-stündige Nutzung schließt die Gewährleistung aus. Diese Gewährleistung gilt nur für Herstellungsmängel.

MONTAGEANLEITUNG

1. Schalten Sie die Stromversorgung aus.
2. Die Tiefe der Aussparung muss mindestens 90 mm und die Dicke der Decke - maximal 20 mm sein. (Abbildung 1)
3. Erstellen Sie die Aussparung entsprechend dem Aussparungsmaß mit Hilfe der geeigneten Werkzeugen. (Abbildung 2)
4. Schließen Sie die Leitung der Steuerung ordnungsgemäß an der Hauptstromversorgung (110-220V) an und montieren Sie die Steuerung an der Decke. (Abbildung 3)
5. Drücken Sie die Federbügel nach oben und positionieren Sie die Steuerung in die Deckenaussparung, danach stellen Sie sicher, dass der Produkt ordnungsgemäß installiert ist.
6. Wenn die obigen Schritte ordentlich und fehlerfrei erfüllt sind, schalten Sie die Stromversorgung ein.

ES INTRODUCCIÓN Y GARANTÍA

Le agradecemos que ha elegido y adquirido la bombilla de diodos emisores de luz (LED) de V-TAC. V-TAC le servirá del mejor modo posible. Pedimos que antes de comenzar la instalación lea atentamente las presentes instrucciones y las guarde en un lugar adecuado para consultas próximas. En caso de dudas o preguntas, póngase, por favor, en contacto con el representante o suministrador más cercano de quien ha comprado el producto. Él será debidamente instruido y dispuesto para atenderle de la mejor manera posible.

La garantía tendrá una duración de 2 años, contados a partir de la fecha de la compra. La garantía no será aplicable a daños ocasionados por instalación incorrecta o gasto inhabitual. La empresa no otorgará garantía para daños de superficies de cualquier tipo generados por su eliminación e instalación incorrectas. Los productos tendrán explotación adecuada durante unas 10-12 horas diarias. La explotación de 24 horas diarias llevará a la anulación de la garantía. La garantía cubrirá solo defectos de producción de fábrica.

INSTRUCCIONES PARA LA INSTALACIÓN

1. Desconecte la corriente eléctrica;
2. El agujero debe ser de una profundidad de 90 mm como mínimo y el techo con grosor de 20 mm al máximo (Ver imagen 1);
3. Haga agujero según la dimensión del corte con la ayuda de la herramienta apropiada (Ver imagen 2);
4. Conecte el cable del conductor debidamente a la fuente principal de corriente eléctrica (110-220V) y proceda a instalar el conductor en el techo. (Ver imagen 3);
5. Presione los ganchos del muelle hacia arriba e instale en el agujero del techo para asegurarse de que el producto está correctamente situado;
6. Conecte la corriente eléctrica si los pasos arriba indicados están adecuadamente realizados sin errores.

RO INTRODUCERE, GARANŢIA

Vă mulţumim că aţi ales şi v-aţi cumpărat acest produs de iluminat cu diodă (LED) al V-TAC. V-TAC vă va fi de un mare folos, utilizându-l în modul cel mai potrivit posibil. Vă rugăm să citiţi aceste instrucţiuni cu atenţie, înainte să începeţi instalarea, şi păstraţi-le pentru că s-ar putea să fie necesar să le recitiţi. Dacă aveţi şi alte întrebări, luaţi legătură cu dealer-ul nostru sau cu comerciantul de la care v-aţi achiziţionat produsul. Aceştia sunt bine instruiţi şi întotdeauna sunt disponibili să vă servească în modul cel mai bun posibil.
Garanţia este valabilă pe un termen de 2 ani din data achiziţionării produsului. Garanţia însă nu se aplică cu privire la daunele cauzate de instalare incorectă sau care rezultă din uzura anormală de utilizare. Societatea nu acordă garanţie pentru daune produse pe suprafeţe, indiferent de tipul acestora, care se datorează îndepărtării sau montării incorecte a produsului. Aceste produse sunt potrivite pentru exploatare continuă timp de 10-12 ore pe zi. Exploatarea produsului timp de 24 de ore fără întrerupere, poate duce la pierderea garanţiei. Pentru acest produs, garanţia se acordă numai pentru defecte de fabricaţie.

INSTRUCŢIUNI DE INSTALARE

1. Întrerupeţi alimentarea cu energie electrică.
2. Adâncimea orificiului trebuie să fie de min. 90 mm, iar grosimea tavanului de maximum 20 mm (Fig. 1)
3. Realizaţi un orificiu cu mărimea indicată, folosind instrumentele potrivite. (Fig. 2)
4. Conectaţi cablul driverului la sursa principală de alimentare cu energie electrică (110-220V) şi montaţi driverul în tavan. (Fig. 3)
5. Apăsaţi scoabele arcului în sus şi realizaţi montajul în orificiul de pe tavan ca să vă asiguraţi că produsul este fixat corect.
6. Conectaţi sursa de alimentare dacă aţi realizat corect toţi paşii, fără nici o omisiune sau greşeală.

IT INTRODUZIONE E GARANZIA

Grazie per aver scelto e acquistato il prodotto LED della V-TAC. La V-TAC Le servirà nel miglior modo possibile. Si prega di leggere attentamente queste istruzioni prima diinizziare l'installazione e di conservare questo manuale a portata di mano per riferimentifuturi. In caso di qualunque altra domanda si prega di contattare il nostro rivenditore oil distributore locale da chi è stato acquistato il prodotto. Loro sono addestrati e prontia servirla nel miglior modo possibile.

La garanzia è valida per 2 anni dalla data d'acquisto. La garanzia non si applica ai danni provocati dall'installazione errata o dall'usura anomala. L'azienda non fornisce alcuna garanzia per danni a qualsiasi superficie a causa della rimozione e dell'installazione errata del prodotto. I prodotti sono adatti per 10-12 ore di funzionamento quotidiano. L'utilizzo del prodotto per 24 ore al giorno annulla la garanzia. La garanzia di questo prodotto è valida soltanto per difetti di fabbricazione.

ISTRUZIONI PER L'INSTALLAZIONE

1. Staccare la corrente.
2. La profondità del foro deve essere di almeno 90 mm e lo spessore del soffitto deve essere al massimo 20 mm. (Figura 1)
3. Perforare un foro secondo le dimensioni ritagliate utilizzando gli strumenti appropriati. (Figura 2)
4. Collegare correttamente il cavo dell'unità di alimentazione principale (110-220V) e installare il driver nel soffitto. (Изображение 3)
5. Spingere verso l'alto le clip a molla e inserirle nel foro del soffitto e assicurarsi che il prodotto sia posizionato correttamente.
6. Accendere la corrente se i passaggi precedenti sono stati eseguiti correttamente senza errori.

PL WSTĘP I GWARANCJA

Dziękujemy za wybór i zakup produktu LED V-TAC. V-TAC będzie Ci służył najlepiej. Prosze przeczytać tę instrukcje uważnie przed przystąpieniem do zainstalowania i zachować ją do użytku w przyszłości. Jeśli masz jakieś pytania, proszę skontaktować się z naszym Przedstawicielem lub z dystrybutorem, od którego kupiłeś produkt. Oni sa przeszkoleni i gotowi udzielić Ci pomocy.

Gwarancja ważna jest 2 lata od zakupu. Gwarancja nie obejmuje uszkodzeń wynikających z niewłaściwego zainstalowania lub nadzwyczajnego zużycia. Spółka nie ponosi odpowiedzialności za ewentualne szkody spowodowane na powierzchniach podczas instalacji lub deinstalacji. Łączny czas świecenia opraw w ciągu doby nie może przekroczyć 10-12 godzin, 24-godzinna eksploatacja produktu prowadzi do unieważnienia gwarancji. Gwarancja obejmuje jedynie wady powstałe z przyczyn tkwiących w produkcie.

INSTRUKCJA INSTALACJI

1. Wyłącz zasilanie.
2. Głębokość otworu powinna wynosić minimum 90 mm oraz grubość sufitu powinna wynosić maksimum 20 mm. (Rysunek 1)
3. Wykonaj otwór przestrzegając wymiary wycinania oraz używając stosownych narzędzi. (Rysunek 2)
4. Podłącz przewód uruchomienia do podstawowego źródła zasilania (110-220V), potem zamontuj zasilanie w suficie. (Rysunek 3)
5. Naciśnij zaciski sprężynowe do góry i zamontuj w otworze w suficie, upewnij się, że produkt jest prawidłowo zamontowany.
6. Sprawdź, czy wykonałeś poprawnie powyższe kroki i włącz zasilanie.

PT INTRODUÇÃO E GARANTIA

Agradecemos que escolheu e adquiriu o produto LED da V-TAC. A V-TAC irá servir-lhe da melhor maneira possível. Por favor, leia atentamente estas instruções antes da instalação e mantenha este manual para referência no futuro. Se tiver outras dúvidas, entre em contacto com o nosso revendedor ou comerciante local de quem adquiriu o produto. Eles são formados e estão prontos para lhe serem úteis da melhor maneira possível.

A garantia é válida por um período de 2 anos a partir da data de compra. A garantia não se aplica a danos causados devido a uma instalação incorrecta ou desgaste invulgar. A empresa não dá nenhuma garantia por danos de qualquer superfície devido à inadequada remoção e instalação do produto. Os produtos são apropriados para exploração durante 10-12 horas por dia. A exploração do produto durante 24 horas leva à invalidação da garantia. Este produto tem uma garantia apenas para defeitos de fabricação.

INSTRUÇÃO DE INSTALAÇÃO

1. Desligue a alimentação.
2. A profundidade da abertura deverá ser pelo menos 90 mm e a espessura do teto deverá ser ao máximo de 20 mm. (Imagem 1)
3. Faça uma abertura conforme o tamanho do corte usando os instrumentos aplicáveis. (Imagem 2)
4. Ligue devidamente o cabo de movimentação à fonte principal de alimentação (110-220V) e instale o mecanismo de movimentação no teto. (Imagem 3)
5. Aperte os engates da mola em direção para cima e instale na abertura do teto para se assegurar que o produto se encontra devidamente colocado.
6. Ligue a alimentação se os passos indicados acima foram devidamente realizados sem quaisquer erros.

EL ΕΙΣΑΓΩΓΗ - ΕΓΓΥΗΣΗ

Σας ευχαριστούμε για το ότι επιλέξατε και αγοράσατε το φωτοδιοδικό (LED) προϊόν της Βι-ΤΑΚ (V-TAC). Η Βι-ΤΑΚ (V-TAC) θα σας εξυπηρετήσει με τον καλύτερο δυνατό τρόπο. Παρακαλούμε να διαβάσετε προσεκτικά τις οδηγίες μας προτού τοποθετήσετε και διατηρήστε τις οδηγίες για τη μετέπειτα ενημέρωσή σας. Αν έχετε άλλα ερωτήματα και απορίες, παρακαλούμε να έλθετε σε επαφή με τον προμηθευτή μας ή με τον εγχώριο έμπορο από τον οποίο αγοράσατε το προϊόν. Αυτοί εκπαιδεύτηκαν κατάλληλα και είναι πρόθυμοι να σας εξυπηρετήσουν με τον καλύτερο τρόπο.

Η εγγύηση ισχύει για περίοδο 2 ετών από την ημερομηνία της αγοράς. Η εγγύηση δεν εφαρμόζεται σε περίπτωση που προκληθούν ζημιές εξαιτίας λάθος τοποθέτησης ή ασυνήθιστης φθοράς. Η εταιρεία δεν παρέχει εγγύηση για ζημιές σε οποιαδήποτε επιφάνεια εξαιτίας τις λάθος απομάκρυνσης ή τοποθέτησης του προϊόντος. Τα προϊόντα είναι κατάλληλα για χρήση 10-12 ωρών την ημέρα. Η χρήση του προϊόντος επί 24 ώρες έχει ως αποτέλεσμα την ακύρωση της εγγύησης. Η εγγύηση του προϊόντος αφορά μόνο τα ελαττώματα της παραγωγής.

ΟΔΗΓΙΕΣ ΚΑΙ ΤΟΠΟΘΕΤΗΣΗ

1. Αποκλείστε την ηλεκτροδότηση.
2. Το βάθος του ανοίγματος πρέπει να είναι τουλάχιστον 90 mm και το πάχος της οροφής να είναι το πολύ 20 mm. (Σχεδιάγραμμα 1)
3. Κάνετε ένα άνοιγμα, ανάλογα με το μέγεθος της κοπής, χρησιμοποιώντας τα εφαρμόσιμα εργαλεία. (Σχεδιάγραμμα 2)
4. Συνδέστε δεόντως τον αγωγό της κινητοποίησης με τη βασική πηγή ηλεκτροδότησης (110-220V) και τοποθετήστε τη στην οροφή. (Σχεδιάγραμμα 3)
5. Πιέστε τους συνδετήρες του ελατηρίου προς τα επάνω και τοποθετήστε στο άνοιγμα της οροφής για να βεβαιωθείτε ότι το προϊόν στηρίχτηκε δεόντως.
6. Ανοίξτε την ηλεκτροδότηση σε περίπτωση που ολοκληρώσατε δεόντως τα ανωτέρω βήματα, χωρίς λάθη.

HR UVOD I JAMSTVO

Hvala vam, što ste odabrali i kupili LED svjetiljku tvrtke Vi-Tek (V-TAC). Vi-Tek (V-TAC) će vam poslužiti na najbolji mogući način. Molimo, pažljivo pročitajte ove upute prije instalacije i spremite upute za buduću uporabu. Ako imate dodatnih pitanja, molimo obratite se našem prodavaču ili lokalnom trgovcu gdje ste kupili ovaj proizvod. Oni su osposobljeni i spremni vam pomognu na najbolji način.

Jamstvo za ovaj proizvod vrijedi za razdoblje od 2 godine, računajući od dana kupnje. Jamstvo se ne odnosi na štetu, nastalu nepravilnom ugradnjom ili neuobičajenim habanjem. Tvrtka ne jamči za štete koje nastanu po bilo kojoj površini proizvoda, zbog nepravilne demontaže odnosno i ugradnje proizvoda. Ovi proizvodi su prikladni za 10-12 sati rada dnevno. Uporaba proizvod 24 sata dnevno čini ovo jamstvo nevažeće. Jamstvo za ovaj proizvod dano je samo za nedostatke koji su nastali samo tijekom njegove proizvodnje.

UPUTE ZA UGRADNJU

1. Isključite napajanje.
2. Dubina otvora mora biti najmanje 90 mm, a debljina stropa mora biti najviše 20 mm. (Slika 1)
3. Izradite rupu prema veličini reza koristeći odgovarajući alat. (Slika 2)
4. Priključite pokretnu žicu za napajanje na glavni izvor napajanja (110-220V) i montirajte pokretni dio u strop. (Slika 3)
5. Gurnite opružne kopče prema gore i uklopite ih u otvor u stropu, nakon toga provjerite jeli proizvod pravilno postavljen.
6. Uključite napajanje samo ako su gore navedeni postupci ispravno izvedeni i bez ikakvih pogrešaka.

HU BEVEZETÉS ÉS GARANCIA

Köszönjük, hogy választotta és megvásárolta a V-TAC LED terméket. V-TAC nyújtja Önnek a legjobb szolgáltatást. Kérjük, a szerelés előtt figyelmesen olvassa el ezeket az utasításokat és óvja ezt a kézikönyvet későbbi használatra. Ha további kérdései vannak, kérjük, forduljon forgalmazójához vagy helyi eladójához, akitől megvásárolta a terméket. Ők képzettek és készek a legjobb szolgálatra.

A jótállás a vásárlás napjától számítva 2 évig érvényes. A garancia nem vonatkozik a helytelen szerelés vagy az abnormális kopás okozta károkra. A cég nem vállal semmilyen garanciát a felület károsodásáért, a termék helytelen eltávolításáért és szereléséért. A termékek 10-12 órás napi üzemeltetésre alkalmasak. A termék napi 24 órás felhasználása érvényteleníti a garanciát. Ez a termék garanciája csak a gyártási hibákra vonatkozik.

UPUTE ZA UGRADNJU

1. Kapcsolja ki a készüléket.
2. A nyílás mélysége minimum 90 mm-nek kell lennie és a mennyezet vastagsága legfeljebb 20 mm legyen. (1. Ábra)
3. Nyílást alakítson a kivágott méretnek megfelelően a rendelkezésre álló szerszámokat alkalmazva. (2. Ábra)
4. Csatlakoztassa a vezető vezetékét a főáramforráshoz (110-220V), és helyezze a meghajtót a mennyezetbe. (3. Ábra)
5. Tolja fel a rugós bilincseket felfelé és illessze a mennyezetbe, valamint győződjön meg róla, hogy a termék megfelelően van elhelyezve.
6. Kapcsolja be az áramellátást, ha a fenti lépéseket hibamentesen végezte el.

In case of any query/issue with the product please reach out to us at: support@v-tac.eu
For More products range, inquiry please contact our distributor or nearest dealers. V-TAC EUROPE LTD Bulgaria, Plovdiv 4000, bul.L.Karavelow 9B